Pieza MTE301-P

Grupo hidráulico

SN 0311 a actual (MMAA) o 400000 a actual

morsedrum.com

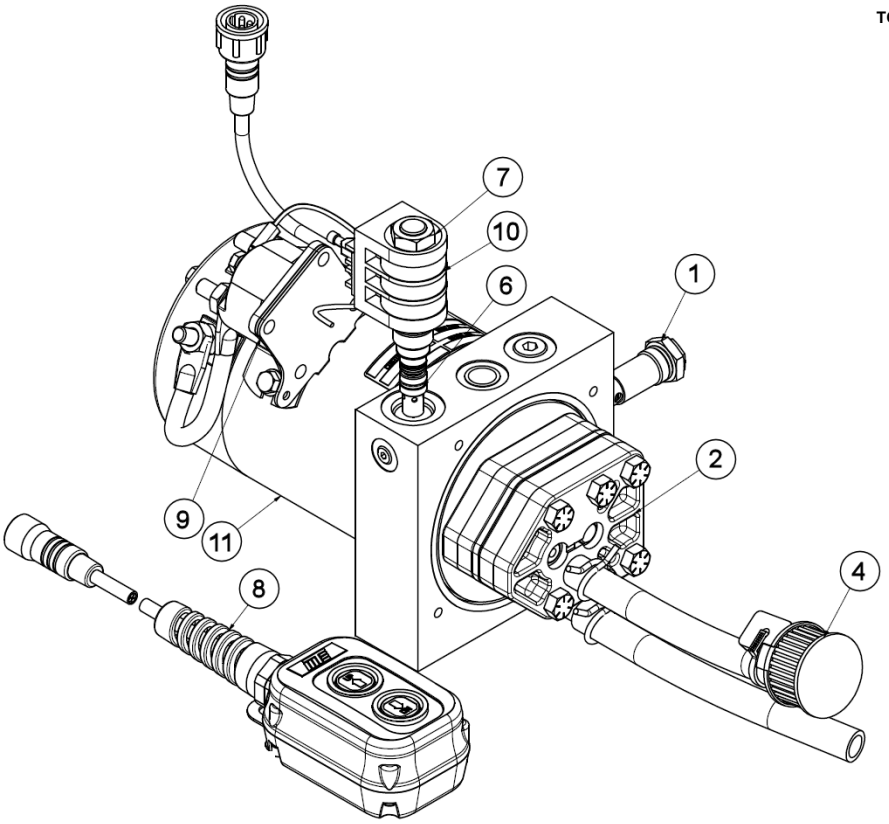

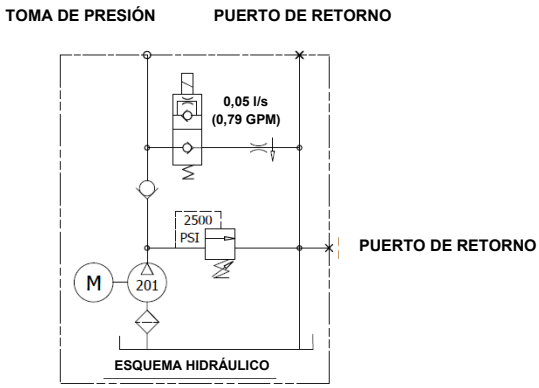

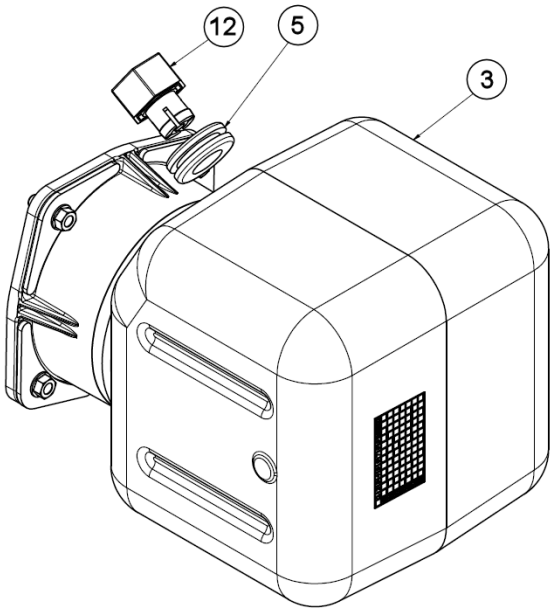

NOTA
DESPLAZAMIENTO TEÓRICO: 1,01 cm³/rev. (0,067 in³/rev.) 0,001 l/rev. (0,000290 gal/rev.)

ELEMENTO	CANT.	NÚMERO DE PIEZA	DESCRIPCIÓN
1	1	10901492-P	CONJUNTO RV, MUELLE AZUL, MTE
2	1	12501191-P	BOMBA, 201, MTE
3	1	32301396-P	DEPÓSITO, PLÁSTICO, 3,79 l (1 gal.), MTE
4	1	37201040-P	FILTRO, PLÁSTICO REDONDO, MTE
5	1	37701003-P	ARANDELA, CAUCHO
6	1	38500271-P	CONTROL DE CAUDAL, 0,05 l/s (0,79 GPM), MTE
7	1	38502314-P	VÁLVULA 2P2W NC, MTE
8	1	38901252-P	INTERRUPTOR REMOTO, 15'L, MTE
9	1	39002136-P	INTERRUPTOR SOLENOIDE 12 V_{CC}, MTE
10	1	39002301-P	BOBINA 12 V_{CC} 1SP ALIM., MTE
11	1	39200443-P	MOTOR 12 V_{CC} STD DUTY, MTE
12	1	69420023-P	RESPIRADERO, MTE