Componente MTE301-P

Centralina idraulica

SN da 0311 ad oggi (MMAAAA) o da 400000 ad oggi

morsedrum.com

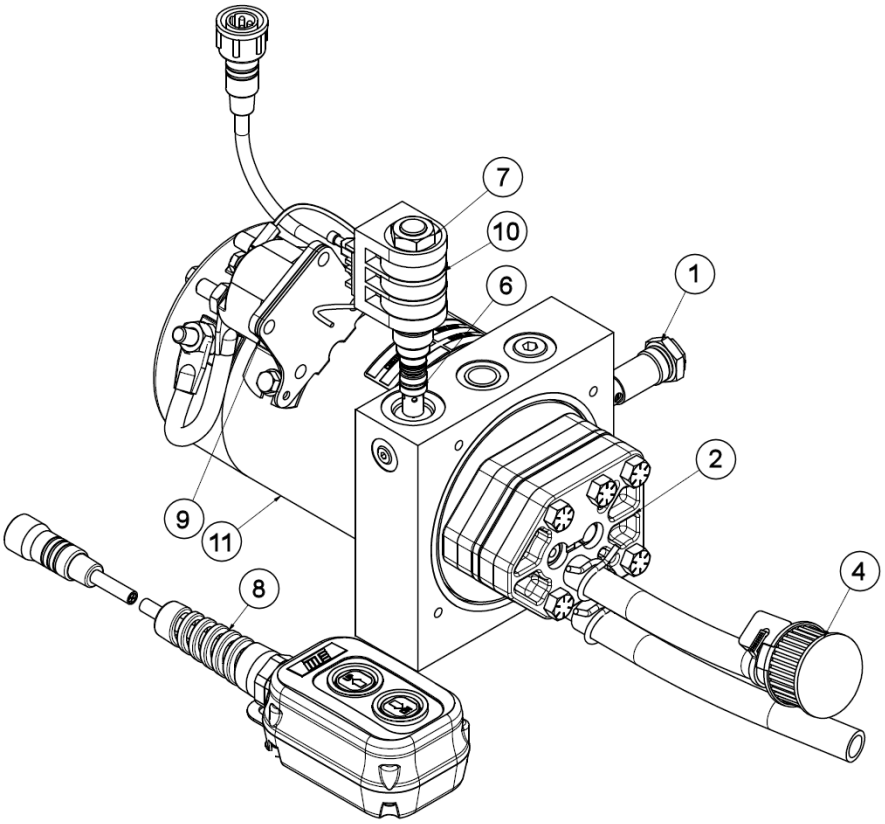

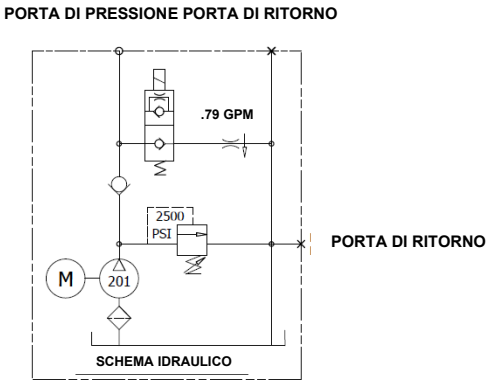

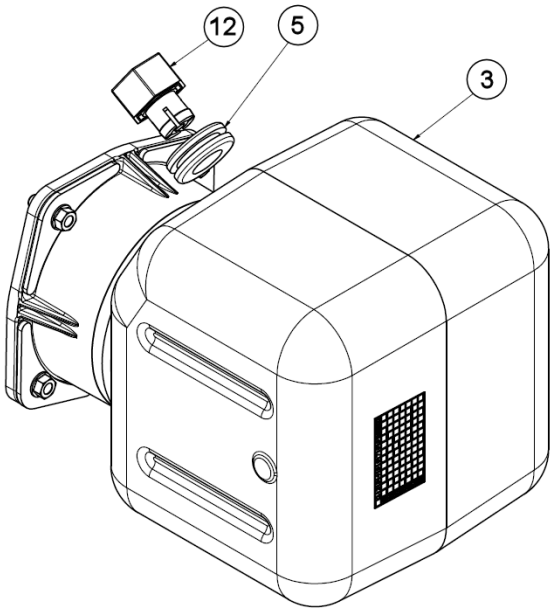

NOTE
SPOSTAMENTO TEORICO: .067 CU.IN/GIRO. (.000290 GAL/GIRO)

ARTICOLO	QTÀ.	NUMERO COMPONENTE	DESCRIZIONE
1	1	10901492-P	GRUPPO VALVOLA, MOLLA BLU, MTE
2	1	12501191-P	POMPA, 201, MTE
3	1	32301396-P	SERBATOIO, PLASTICA, 1 GAL (CIRCA 3,78 L), MTE
4	1	37201040-P	FILTRO TONDO IN PLASTICA, MTE
5	1	37701003-P	PASSACAVO, GOMMA
6	1	38500271-P	VALVOLA DI CONTROLLO DEL FLUSSO, .79GPM, MTE
7	1	38502314-P	VALVOLA 2P2W NC, MTE
8	1	38901252-P	INTERRUTTORE REMOTO, 15'L, MTE
9	1	39002136-P	INTERRUTTORE A SOLENOIDE 12VDC, MTE
10	1	39002301-P	BOBINA 12VDC 1SP POTENZA, MTE
11	1	39200443-P	MOTORE 12VDC, SERVIZIO STANDARD, MTE
12	1	69420023-P	FILTRO RESPIRATORE, MTE